Firma / Company :	**DISTRIBUTION**
Gerätetyp / Type :	FW7600/12
Artikelnr. / Part-No. :	2065-FW7600/12
Zeichnungsnr. / Drawing-No. :	15.1294.500-00
Datum / Date :	15.07.2003
Sachbearbeiter Verkauf / Contact Sales :	Leifken
Sachbearbeiter Mechanik / Contact Mech. Eng. :	KSTSI
Sachbearbeiter Elektronik / Contact Elec. Eng. :	KSTPO
Freigabe App. / Approved App.	PRFFR
Freigabe / Approved	KSTWEG

Wir bitten Sie, ein Exemplar mit Freigabevermerk an uns zurückzusenden. Sollten Sie dieser Spezifikation nicht unverzüglich widersprechen, gilt die Zustimmung und Fertigungsfreigabe auf Grundlage dieser Spezifikation als erteilt.
We may ask you to return one signed copy of this specification for our records as having your approval.
Unless you do not enter your objection to the latest specification issue without delay, your acceptance and release for production on the basis of this specification is deemed to be given.

Kundenfreigabe / Customer Release:

Datum / Date:

Unterschrift / Signature:

Index / Rev.	Datum / Date	Name	Einzelheit / Detail
⑨	2011/05/18	Schira	Bottom inscription changed (EuP2)

Geschäftssitz / Headquarter
FRIWO Gerätebau GmbH
Von-Liebig-Straße 11
D-48346 Ostbevern
Tel +49 2532/ 81-0
Fax +49 2532/ 81-112
www.friwo.de
WEEE-Reg.-Nr. DE 70846847

Geschäftsführung / Management Board
Felix Zimmermann
Peter Vogt
Klaus Schilling
St.-Nr. 346/5840/0923
Finanzamt Warendorf
USt.-Ident.-Nr. DE811114890
Amtsgericht Münster
HRB 9325

Bankverbindung / Bank Details
Sparkasse Münsterland-Ost
BLZ 400 501 50 (EUR) Kto. 5 000 526
IBAN DE42 4005 0150 0005 0005 26
BLZ 400 501 50 (USD) Kto. 86 0000 23
SWIFT WELADED1MST
Commerzbank AG, Frankfurt a. M.
BLZ 500 400 00 Kto. 5 811 419
IBAN DE05 5004 0000 0581 1419 00

1 Gehäuse / Housing:

Gehäusetyp / housing-typ: PP3-L-Shape
Material: PC / ABS V0 125°C
Farbe Boden/ bottom colour: schwarz / black
Farbe Deckel/ cover colour: schwarz / black

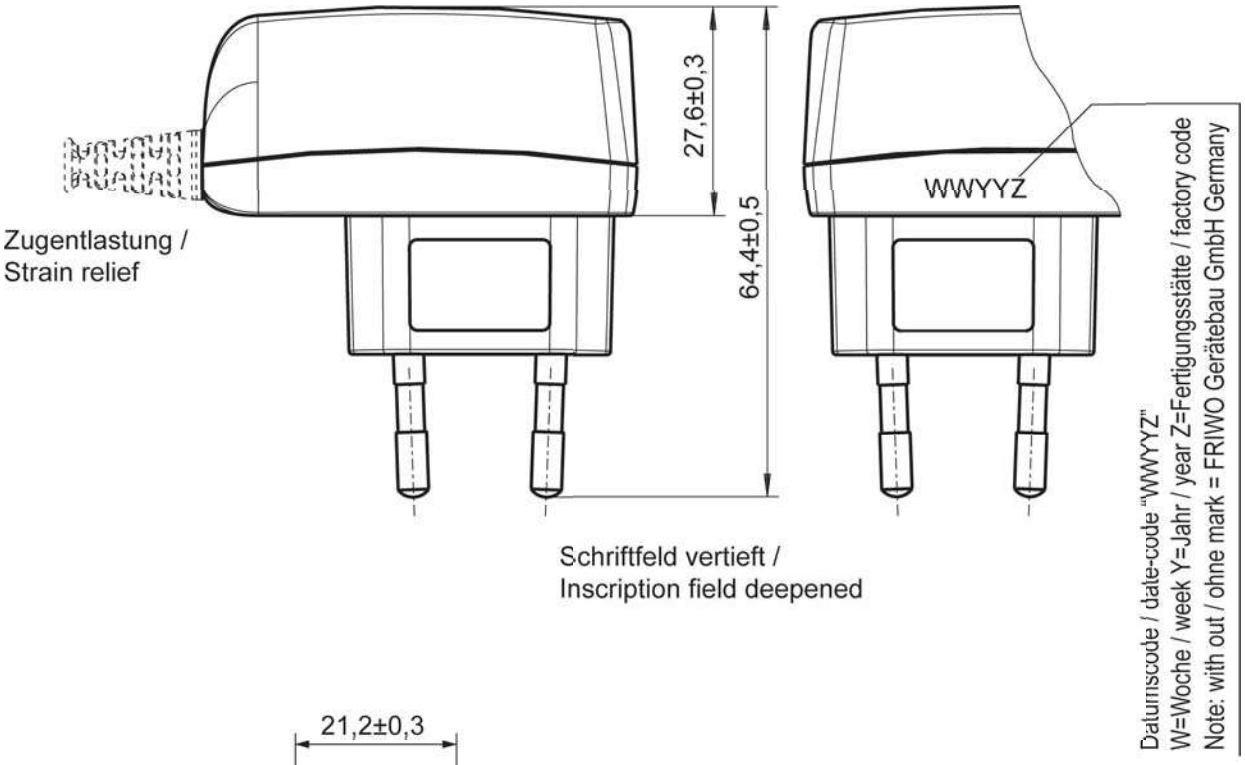

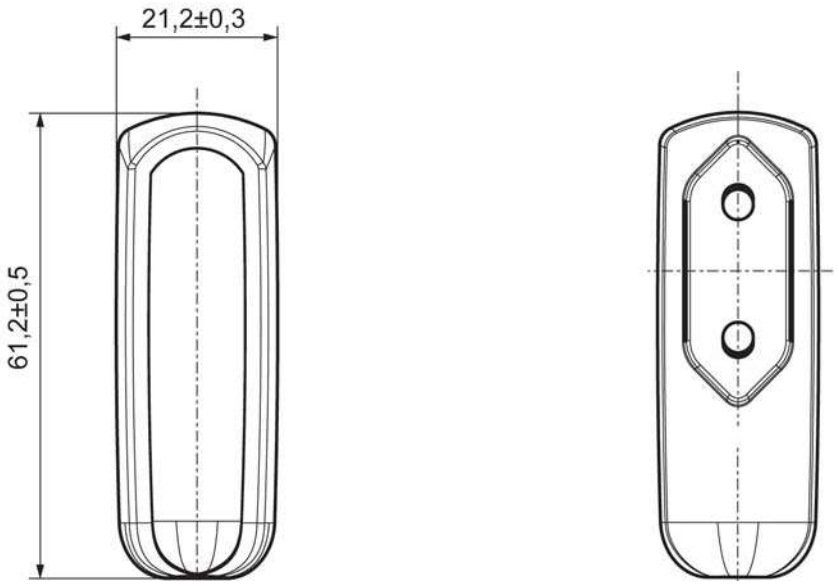

2 Gehäuseaufschriften / Housing labelling:

2.1 Bodenbeschriftung / Bottom labelling

2.1.1

15.1294.501-07

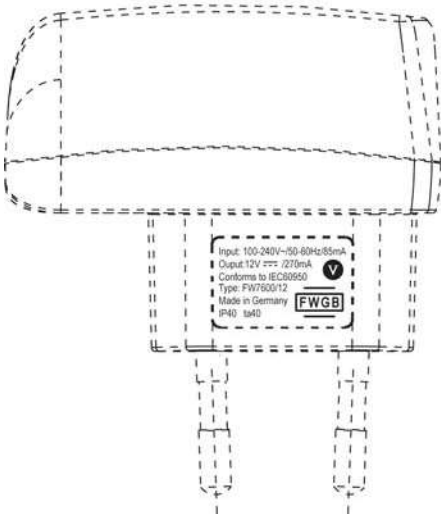

2.1.2

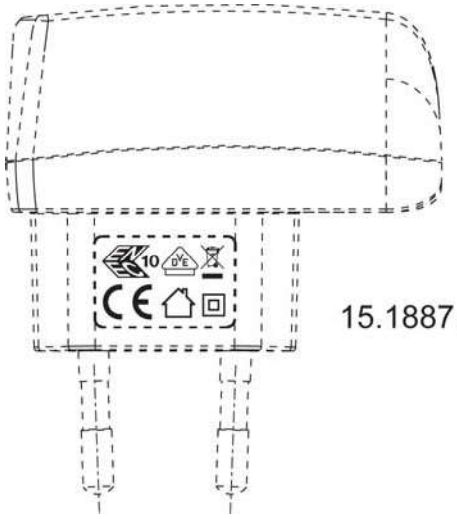

15.1887.501-14

3 Leitungen / Leads:

3.1 Ausgangsleitung / output lead: 10.5567.303-95
Länge / length: 1830 mm
Querschnitt / cross section: 2XAWG20
Farbe / colour: schwarz / black

Polarität / polarity: see drawing

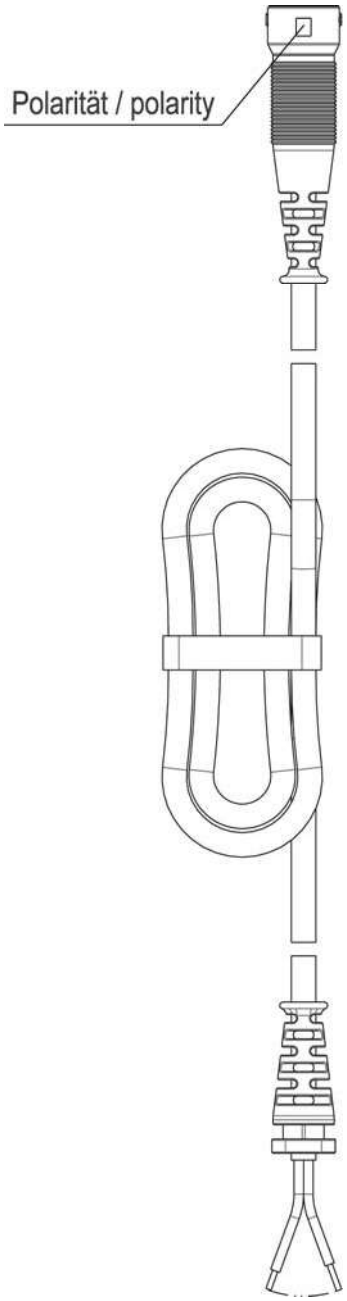

4 Verpackung / packaging:

4.1 Einzelverpackung / individual packaging:
11.9962.556-01

mit Beschriftung * / with printing *

* SPEC.-NO.:15.1294
PART.-NO.:2065-FW7600/12
OUTPUT: 12V DC 270mA
INPUT: 100-240V AC

4.1.1 Aussenabmessungen / Outer dimensions: 110mm x 82mm x 38mm

4.2 Sammelverpackung / bulk packaging:
56 er UMKARTON / Carton 56

4.2.1 Aussenabmessungen / Outer dimensions: 433mm x 338mm x 356mm

4.3 Anzahl der Geräte pro Umkarton / amount of units per master carton: 132

4.4 Gewicht pro Stück / weight per unit: 105 g

4.5 Lagertemperatur / storage temperature: -10°C - +70°C / 10 to 95 rel. hum.

5 Allgemeine Prüfbedingungen / General test conditions:

5.1 In einem Bereich der Umgebungstemperatur von 0°C bis +40°C bei 90% relativer Luftfeuchte, keine Betauung, muss die einwandfreie Funktion des Gerätes gewährleistet sein.

Within an ambient temperature range from 0°C to +40°C at 90% relative humidity, no condensation, the faultless function of the unit must be guaranteed.

6 Elektrische Prüfbedingungen / electrical tests:

6.1 Alle nachstehend aufgeführten Werte werden bei +20°C Raumtemperatur und nach 15 Minuten Einschaltdauer gemessen.

All values listed below are measured at an ambient temperature of +20°C and after 15 minutes of operation.

6.2 Eingangsdaten / Input data:

6.2.1	Nenneingangsspannung Nominal input voltage	: 100-240V AC ±10% : 100-240V AC ±10%
6.2.2	Nenneingangsfrequenz Nominal input frequency	: 50-60Hz : 50-60Hz
6.2.3	Nenneingangsstrom Nominal input current	: 0,085Arms @ bei Maxlast : 0,085Arms @ max load
6.2.4	Leerlaufleistungsaufnahme bei U_E Stand-by power consumption at U_{In}	: 230V AC : ≤ 0,3W : 230V AC : ≤ 0,3W

6.3 Ausgangsdaten / Output data
Messaufbau siehe / Measuring setup see http://www.friwo.de

6.3.1	Ausgangsspannung: Nominal output voltage:	U_A : 12V DC +5% / -5% U_{out} : 12V DC +5% / -5%	U_{Br} : ≤ 300mVss U_{Br} : ≤ 300mVpp
6.3.2	Nennausgangsstrom Nominal output current	: I_A : 270mA : I_{out} : 270mA	

6.3.3 Ausgangskennlinie / Output characteristic:

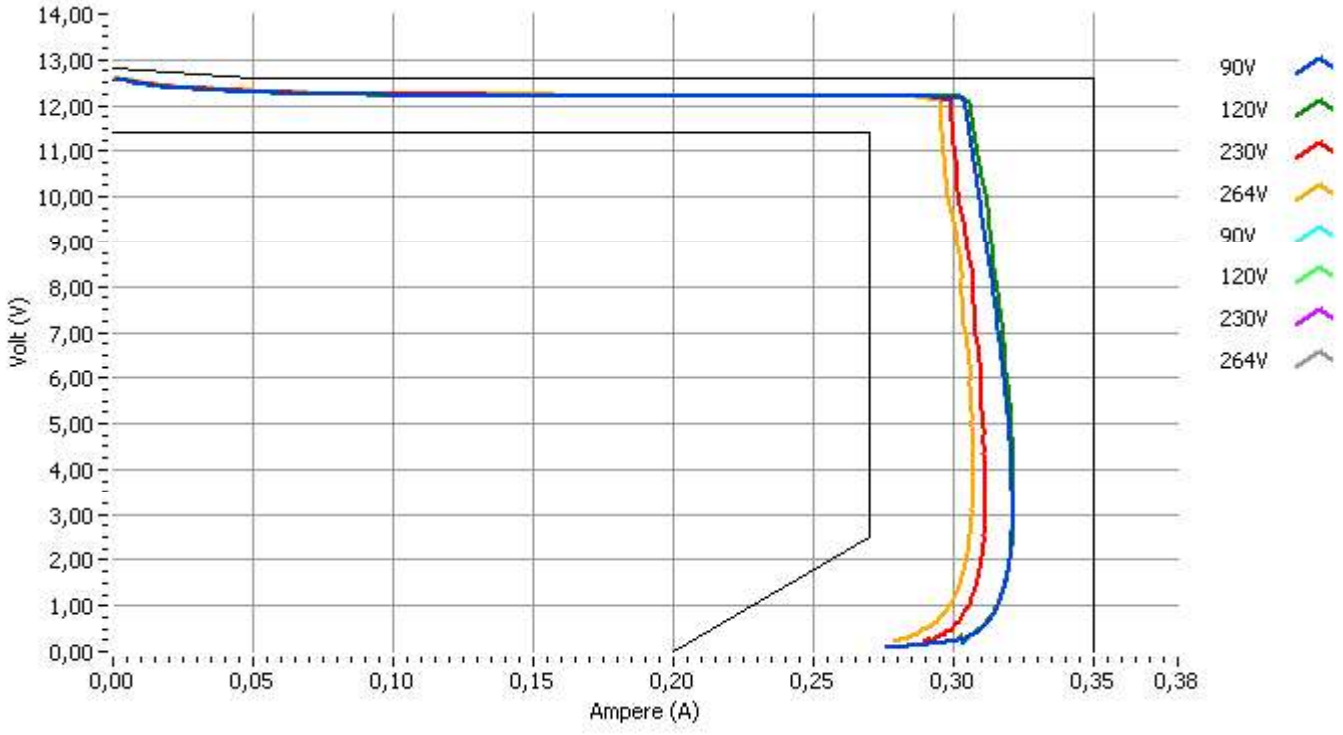

7 Sicherheitsanleitung / Safety details:

Sicherheitsaufbau nach / Safety-standard acc. to: IEC60950-1, UL60950-1

Schutzklasse / Protection class	: II
Trennung (prim.-sek.)	: Galvanisch durch Wandler
Separation (prim.-sec.)	: Galvanic by transformer
Kriech- und Luftstrecken / Creepage distance and clearance	: ≥ Kr : 6.4mm, Lu : 4mm ; Cr : 6.4mm, Cl : 4mm
Ableitstrom	: I Ableit ≤ 150µA Gemessen nach EN60950-1 siehe www.friwo.de
Leakage current	: I leak ≤ 150µA According to EN60950-1 see www.friwo.de
Hochspannungstest / High-voltage test	: ≥ 3kVac
Anwendungsbereich	: Einrichtungen der Informationstechnik, einschließlich elektrische Büromaschinen
Range of application	: Information Technology Equipment including electrical office equipment
Umgebungstemperatur / Ambient temperature range	: 0°C bis / to +40°C

8 CE-Konformitätserklärung / Declaration of Conformity

Wir, der Hersteller, erklären hiermit, dass das Produkt: /
We, the manufacturer, hereby confirm, that the product:

Gerätetyp / *Type:* FW7600/12

Artikel-Nr. / *Part-No.:* 2065-FW7600/12

Zeichnungs-Nr. / *Drawing-No.:* 15.1294.500-00

weitere Merkmale /
additional information:

mit der beiliegenden Beschreibung die Anforderungen der Niederspannungsrichtlinien 2006/95 EG, der EMV-Richtlinien 2004/108 EG und Öko-Design Richtlinie 2009/125/EG erfüllt.

with the enclosed description fulfils the requirements of the Low Voltage Directives 2006/95 EC, the regulations of the EMC Directives 2004/108 EC and the eco design Directive 2009/125/EC.

Das Gerät entspricht der / *The unit corresponds to:*

a) Niederspannungsrichtlinie / *Low Voltage Directive*		b) EMV-Richtlinie / *EMC Directive*		c) Öko Design / *ECO Design*
□ EN 60950-1	01/2011	□ EN 55022	05/2008	□ Step 2
		□ EN 55024	10/2003	

Ausstelldatum / *Date of issue:* 18.05.2011

Quality Manager i. A. Klaus Dieter Bischoff

FRIWO Gerätebau GmbH
Von-Liebig-Straße 11
48346 Ostbevern

Firmenstempel / Company stamp

Manager Product Design FPS i. V. Armin Wegener